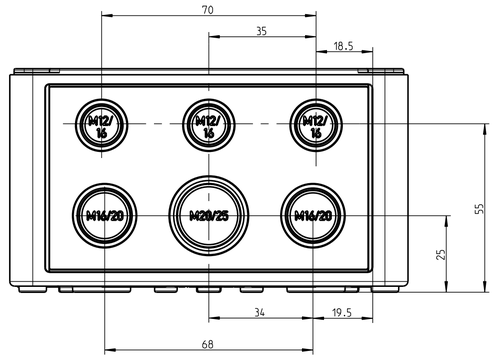

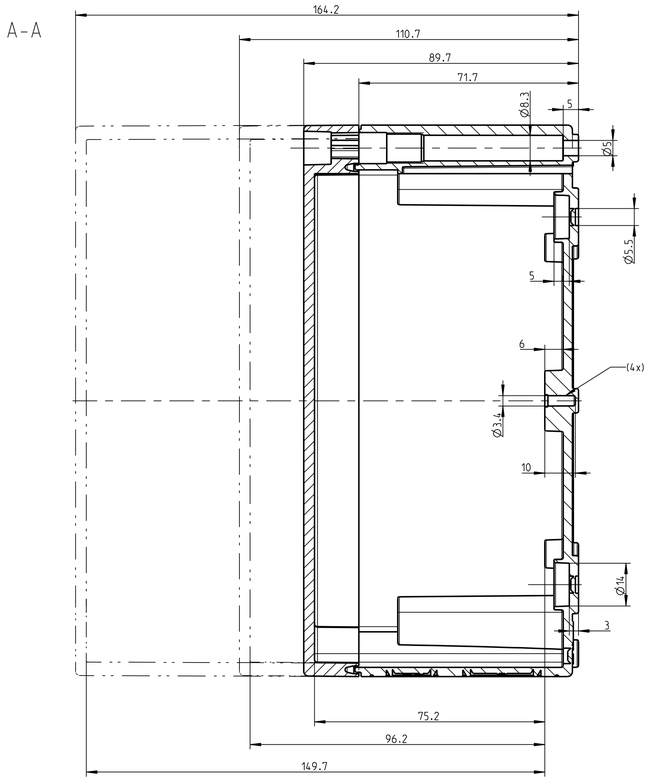

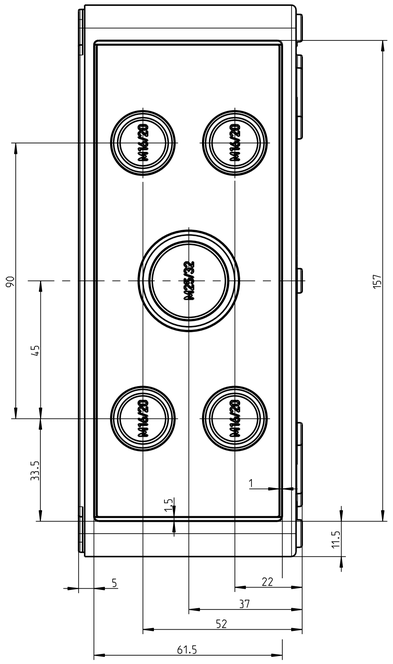

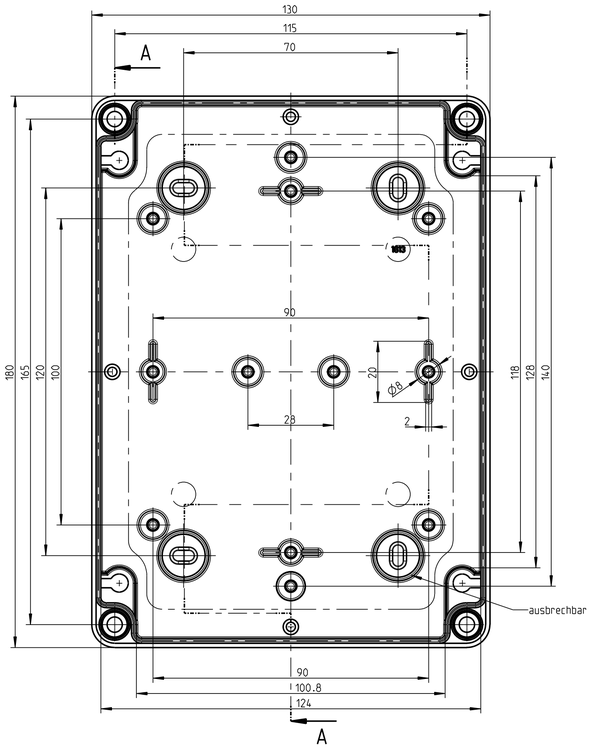

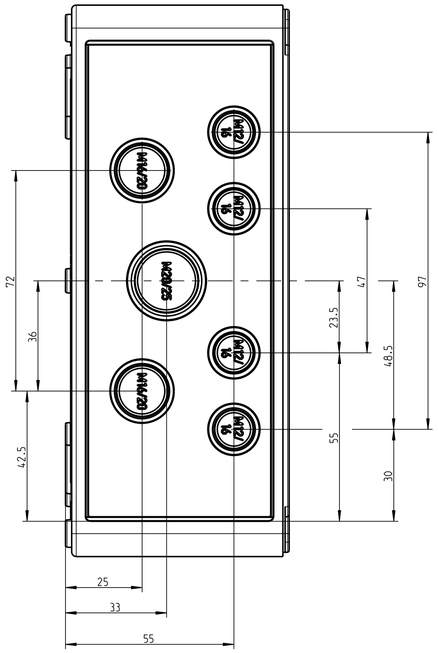

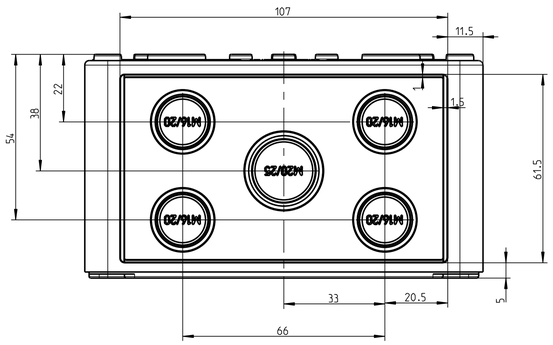

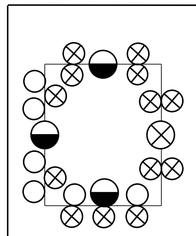

Katalogzeichnung: TK 1813

- Metrische Typen: M20/25
- Metrische Typen: M25/32
- Metrische Typen: M12/16
- MetrischeTypen: M16/20

(Verwendungsbereich)	(Zul.Abw.)	(Oberflaeche)	Maßstab 1:1 (Volumen in cm³)
			(Werkstoff,Halbzeug)
Weitergabe sowie Vervielfältigung dieses Dokuments, Verwertung und Mitteilung seines Inhalts sind verboten, soweit nicht ausdrücklich gestattet. Zuwiderhandlungen verpflichten zu Schadenersatz. Alle Rechte für den Fall der Patent-, Gebrauchsmuster- oder Geschmacksmustereintragung vorbehalten.	Datum	Name	(Benennung) Massblatt TK 1813 metrisch
	Bearb. 25.09.12	W.S.	
	Gepr. 28.02.13	VLe	
	Vers.		
	Status Freigabe		(Zeichnungsnummer) M-TK-1813 — Blatt 1 — Al Bl.
1 Zeichnung angepasst 28.02.13 JGe			
Zust. Aenderung Datum Name	(Ursp.) .		(Ersatz fuer:)

(Dateiname Model:) M-TK-1813-HOCH_METRISCH (Dateiname Zeichnung:) M-TK-1813-HOCH_METRISCH